www.ersatzteil-service.de

CHASSIS

REAR ENGINE RIDING LAWN MOWER--MODEL NUMBER
RER80AT AND RER80AR

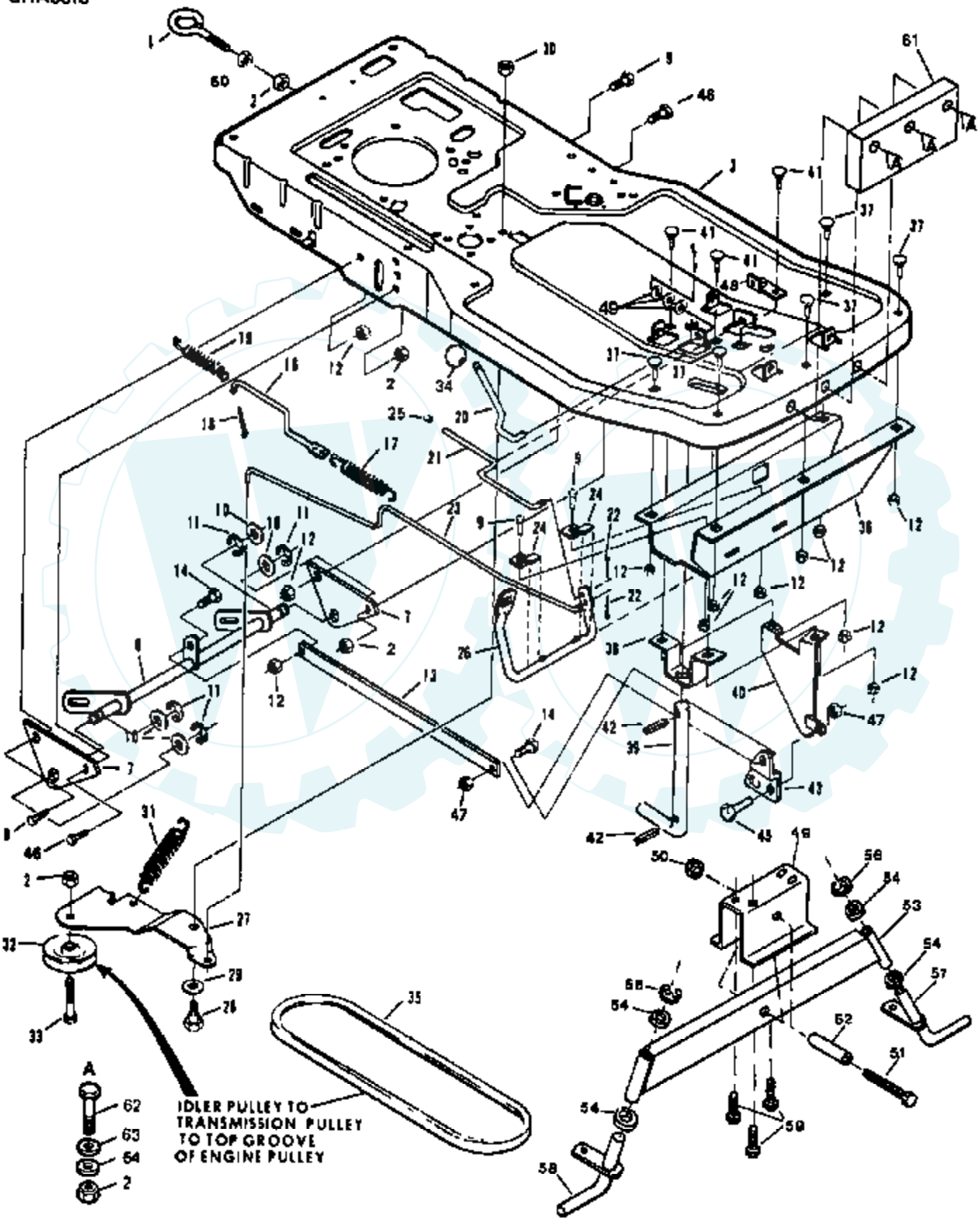

Der Ersatzteilspezialist im Internet.

www.ersatzteil-service.de

Ref #	Part Number	Qty	Description
1	3133J		TOW HITCH - EYEBOLT
2	73680600		SUB= 73690600
3	110990X		CHASSIS
6	677A774		LEVER ARM
7	110989X		LENS GRILLE
9	74760512		BOLT
10	19211616		WASHER LT
11	12000002		SUB= 2225J
12	73680500		SUB= 73690500
13	6276J		PARALLEL BAR
14	6092J		NLA
16	72386		BRAKE ROD
17	64284		NLA
18	76020312		SUB= 3145
19	62755		SPRING
20	110979X		NLA
21	72361		NLA
22	63640		COTTER PIN
23	72393		NLA
24	72360		NLA
25	71673		PLUNGER CAP T
26	72387		NLA
27	67174		NLA
28	101008K		BOLT SHOULDER LT
29	19172410		SUB= 67725
30	73530500		NUT
31	110991X		SPRING RER
32	53018		IDLER PULLEY RER
33	15760624		BOLT
34	55862		SUB= 106932X
35	67346		V BELT T (L439)
36	110955X		FRONT MEMBER RER
37	72140506		BOLT
38	72375		LIFTER BRKT T
39	110978X		NLA
40	677A776		NLA
41	72140508		BOLT
42	74576		DRIVELOKPINTYPE
43	110985X		"RER, BELLCRANK"
45	68475		NLA
46	74760612		SUB= 74780612
47	73800500		NUT
48	110984X		PIVOT BRKT RER
49	110965X		SADDLE RER
50	73680800		NUT LTV
51	74760856		SPEC BOLT RER
52	4120J		TUBE - SUPPORT
53	110959X		AXLE ASSY RER
54	71208		BUSHING
56	12000002		SUB= 2225J
57	110967X		KINGPIN
58	110968X		KINGPIN RER
59	17490512		SCREW
60	73350600		NUT
61	120491X		COUNTERWEIGHT R
62	74760644		BOLT
63	19132012		WASHER
64	19131210		WASHER

Der Ersatzteilspezialist im Internet.

www.ersatzteil-service.de

REAR ENGINE RIDING LAWN MOWER--MODEL NUMBER RER80AR AND RER80AT
DIFFERENTIAL ASSEMBLY PART NUMBER 110957X

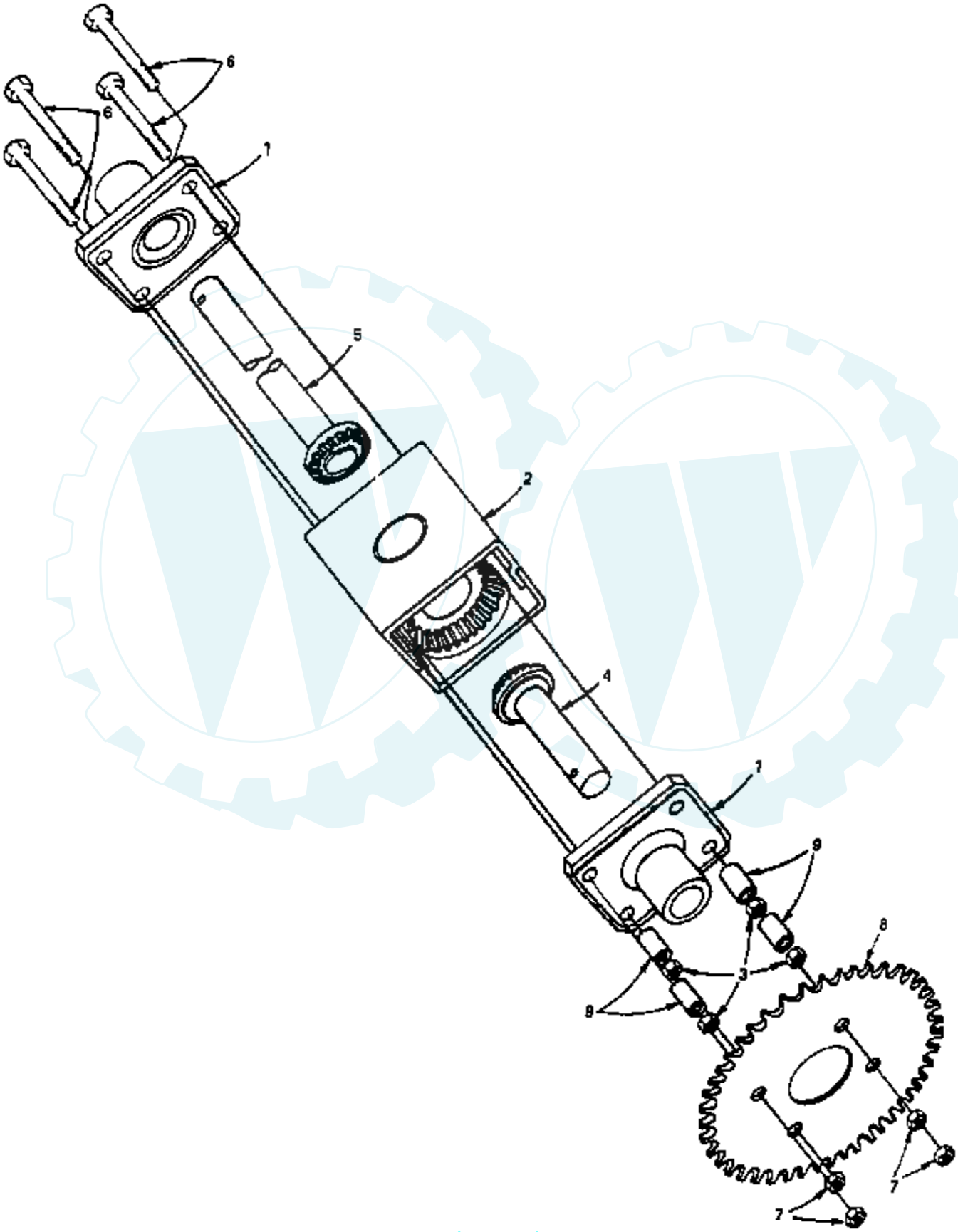

Der Ersatzteilspezialist im Internet.

www.ersatzteil-service.de

Ref #	Part Number	Qty	Description
1	79429		CAPBEAR ASSY
2	2309J		TRANSFER GEAR CASE ASSY
3	73220500		NUT.HEX.5/16-18
4	2310J		NLA
5	2311J		GEAR SHAFT L RE
6	74760572		BOLT
7	73680500		SUB= 73690500
8	2312J		SPROCKET
9	2313J		SPACKER - SPROCKET

Der Ersatzteilspezialist im Internet.

www.ersatzteil-service.de

REAR ENGINE RIDING LAWN MOWER--MODEL NUMBER RER80AT AND RER80AR

SCHEMATIC DIAGRAM

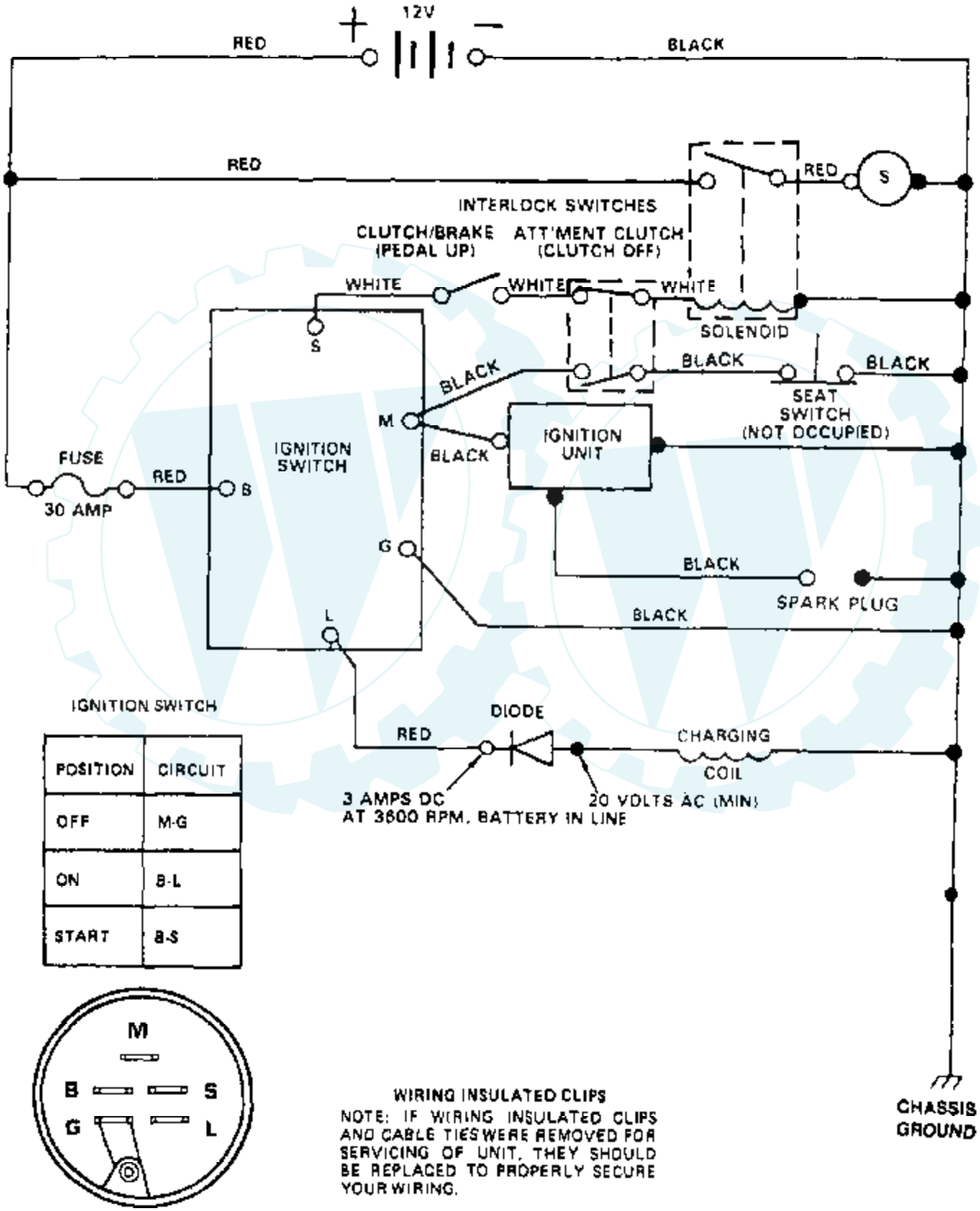

IGNITION SWITCH

POSITION	CIRCUIT
OFF	M-G
ON	B-L
START	B-S

WIRING INSULATED CLIPS

NOTE: IF WIRING INSULATED CLIPS AND CABLE TIES WERE REMOVED FOR SERVICING OF UNIT, THEY SHOULD BE REPLACED TO PROPERLY SECURE YOUR WIRING.

Der Ersatzteilspezialist im Internet.

www.ersatzteil-service.de

REAR ENGINE RIDING LAWN MOWER--MODEL NUMBER RER80AT AND RER80AR

ELECTRICAL

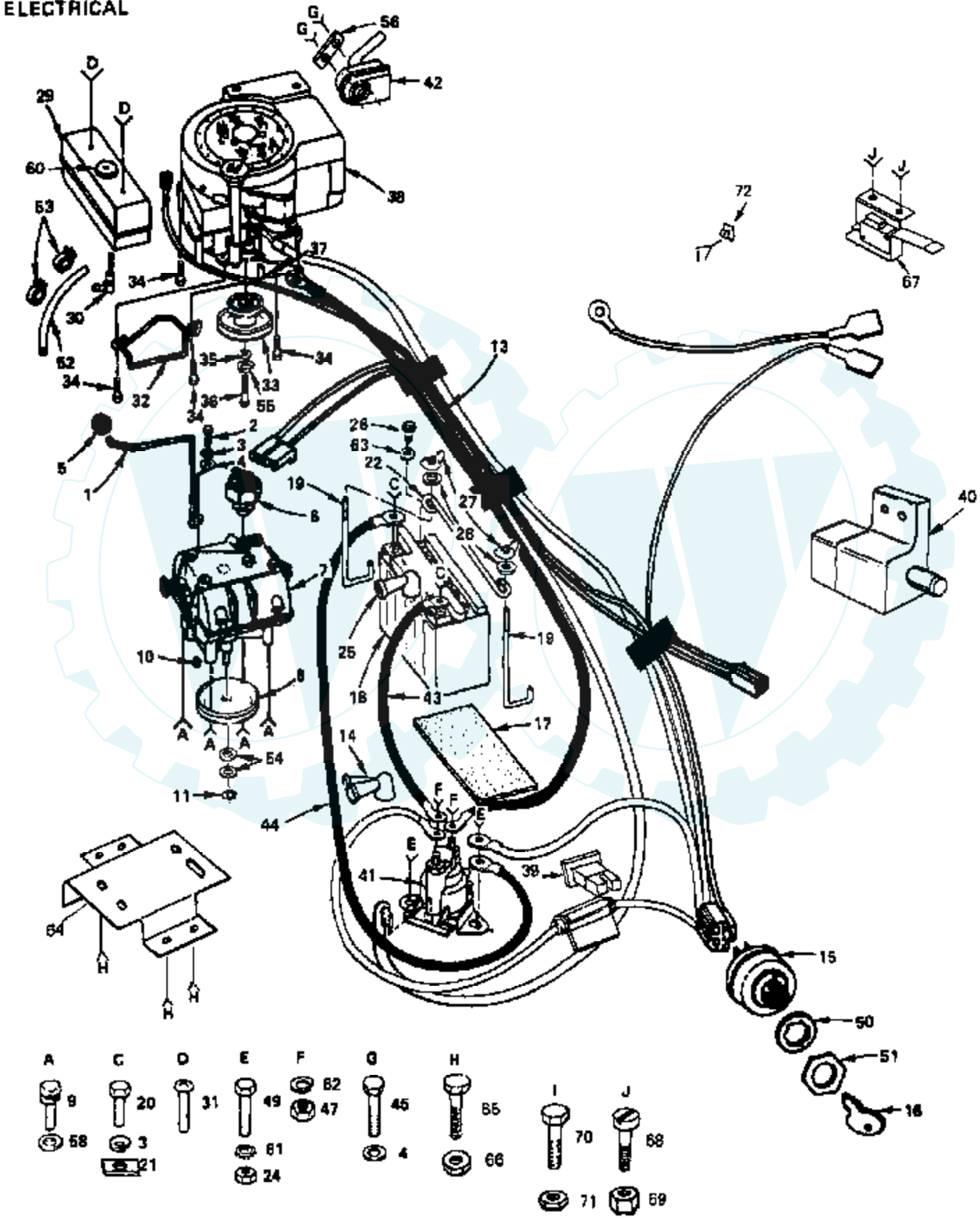

Der Ersatzteilspezialist im Internet.

www.ersatzteil-service.de

Ref #	Part Number	Qty	Description
1	110964X		NLA
2	74610408		BOLT
3	10020400		LOCKWASHER T
4	19091216		WASHER PM
5	55862		SUB= 106932X
6	74525		SWITCH
7	74693		TRANSMISSION ASSY
8	73541		TRANS PULLEY
9	15760510		NLA
10	2228M		SUB= 2228M1
11	12000028		SUB= 2267J
13	110951X		HARNESS RER
14	51J		TERM COVER DUAL
15	4406R		SUB= STD365402
16	7552H		SUB= STD365410
17	2965J		PAD - BATTERY
18	101253M		SUB= 102958X
19	67188		SUB= 70456
20	74760408		SUB= 74230408
21	2002J		NLA
22	1592J		"ROD LT, BATTERY"
24	73220400		SUB= 50675
25	719J		SUB= 154336
26	2223J		CAP - BATTERY
27	73490400		SUB= 146525
28	19091016		WASHER
29	742J		NLA
30	739J		NLA
31	74310406		SCREW
32	677A201		NLA
33	101389X		ENGINE PULLEY RER
34	17490624		SCREW LT
35	19152405		WASHER LT
36	74770728		BOLT RER
37	9396E		SQ KEY STD
38	191707		ENGINE
39	120121X		NLA
40	109553X		SWITCH INTERLOCKT
41	109081X		SUB= 146154
42	6070J		NLA
43	6181J		CABLE ASSY
44	2098J		CABLE ASSY LT
45	74780444		NLA
47	73350400		NUT
49	74760412		BOLT LT
50	11151000		LOCKWASHER
51	3258J		CONDUIT NUT L
52	7833R		HOSE T
53	6999R		SUB= 123487X
54	19211621		WASHER
55	10040700		LOCKWASHER
56	889J		MUFFLER CLIP T
58	19121410		NLA
60	3605J		CAP-FILLER T
61	11050400		LOCKWASHER
62	10090400		SUB= 10040400
63	2224J		GASKET - BATTERY
64	110995X		NLA

Der Ersatzteilspezialist im Internet.

www.ersatzteil-service.de

Ref #	Part Number	Qty	Description
65	74760412		BOLT LT
66	73680400		SUB= 73690400
67	121064X		SWITCH T
68	74681008		SCREW
69	73951000		"NUT,KEPS"
70	74780408		BOLT
71	73680400		SUB= 73690400
72	235R		CLIPT

Der Ersatzteilspezialist im Internet.

REAR ENGINE RIDING LAWN MOWER--MODEL NUMBER
RER80AT AND RER80AR

GRASS CATCHER

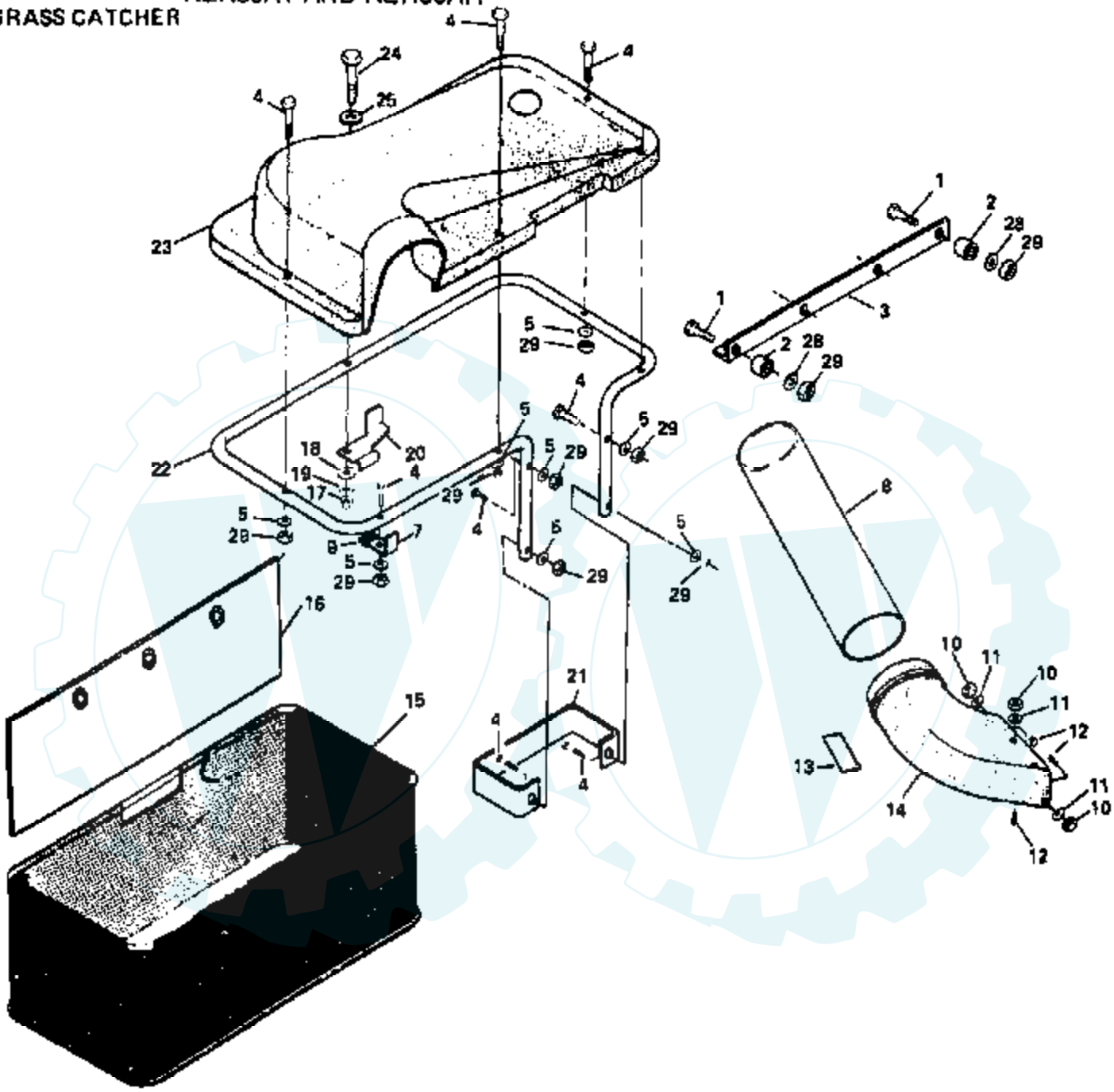

www.ersatzteil-service.de

Ref #	Part Number	Qty	Description
1	74760520		BOLT
2	4497J		SPACER T
3	6110J		NLA
4	74780526		BOLT
5	19111216		WASHER M
7	74195		FRAME SUPPORT B
8	73473		NLA
9	74194		SUB= 74195
10	73680400		SUB= 73690400
11	19091216		WASHER PM
12	72240408		BOLT
13	8709J		NLA
14	73472		NLA
15	8036J		NLA
16	605J		NLA
17	73680600		SUB= 73690600
18	10040600		LOCKWASHER
19	19131216		WASHER
20	73471		BAG LATCH
21	75131		BUMPER T
22	6111J		NLA
23	75081		NLA
24	74760632		SUB= 74930632
25	19131614		WASHER
28	19111412		NLA
29	73680500		SUB= 73690500

Der Ersatzteilspezialist im Internet.

www.ersatzteil-service.de

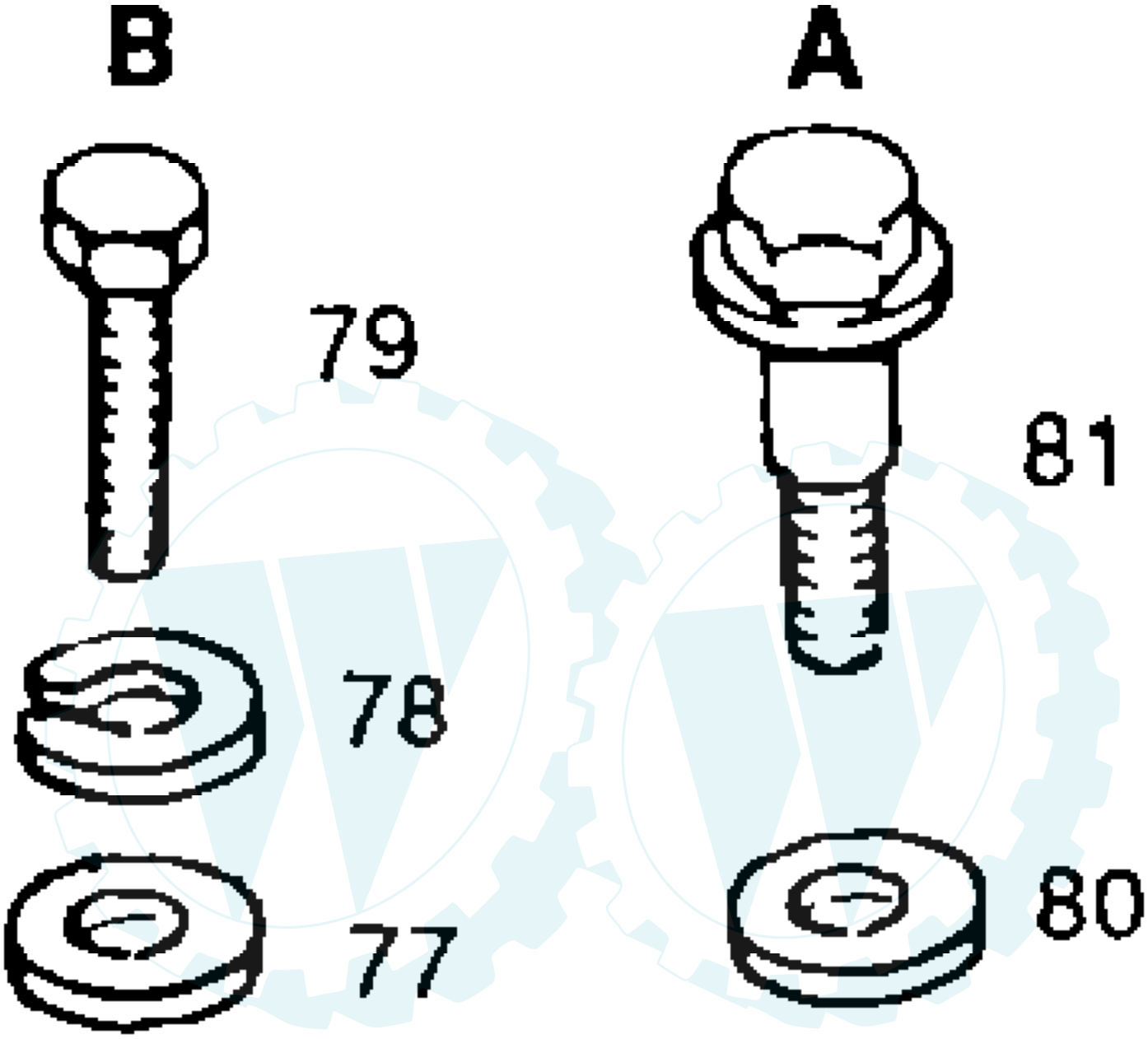

Der Ersatzteilspezialist im Internet.

www.ersatzteil-service.de

Ref #	Part Number	Qty	Description
77	19171912		WASHER
78	10040800		LOCKWASHER
79	74780816		BOLT
80	19151616		SUB= 19171616
81	121094X		BOLT T

Der Ersatzteilspezialist im Internet.

www.ersatzteil-service.de

REAR ENGINE RIDING LAWN MOWER--MODEL NUMBER RER80AT AND RER80AR

MOWER

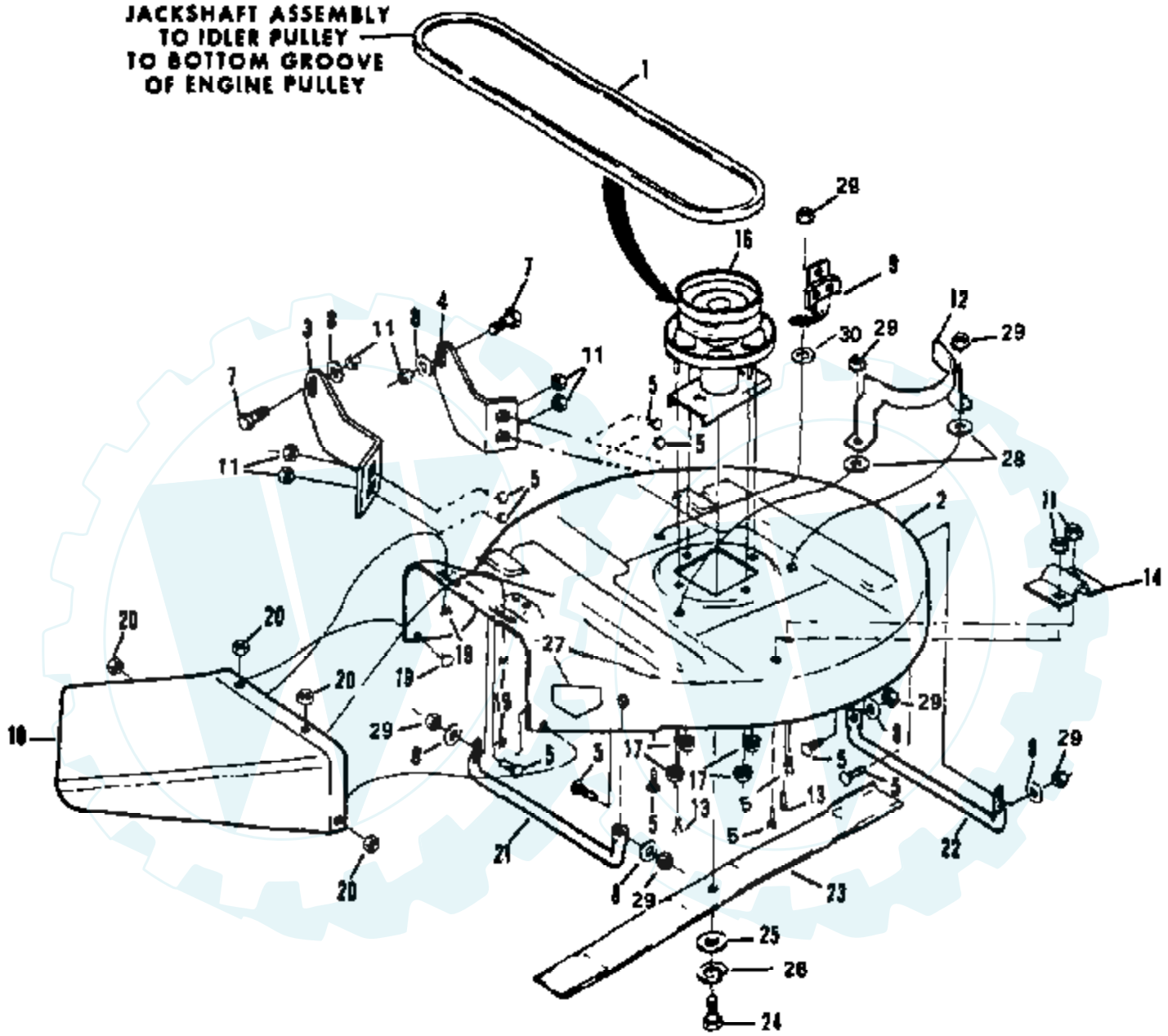

Der Ersatzteilspezialist im Internet.

www.ersatzteil-service.de

Ref #	Part Number	Qty	Description
1	110975X		V-BELT RER
2	74668		HOUSING W/SILK SCREENING
3	74710		HOUSING LIFTE T
4	74709		HOUSING LIFTE T
5	72110506		SUB= 72270506
7	6091J		SHOULDER BOLT T
8	19111216		WASHER M
9	110289X		NLA
11	73680500		SUB= 73690500
12	6069J		BELT SNUBBER T
13	72250508		SUB= 72140508
14	72368		MOWER SUPPORT T
16	110988X		JACKSHAFT RER
17	73680600		SUB= 73690600
18	71534		DISCHARGE GUARD
19	72250406		SUB= 72140406
20	73680400		SUB= 73690400
21	74824		SUB= 120893X
22	74825		NLA
23	75276		SUB= 25646
24	74610620		BOLT
25	67354		SUB= 19133808
26	10040600		LOCKWASHER
27	78850		SUB= 85463
27	107339X		DECAL HYT
28	19131407		SUB= 55611
29	73680500		SUB= 73690500
30	19131407		SUB= 55611

Der Ersatzteilspezialist im Internet.

www.ersatzteil-service.de

Ref #	Part Number	Qty	Description
677A771	677A771	1	SPARK ARRESTER ASSEMBLY

Der Ersatzteilspezialist im Internet.

www.ersatzteil-service.de

REAR ENGINE RIDING LAWN MOWER--MODEL NUMBER RER80AT AND RER80AR

STEERING AND ENCLOSURE GROUP

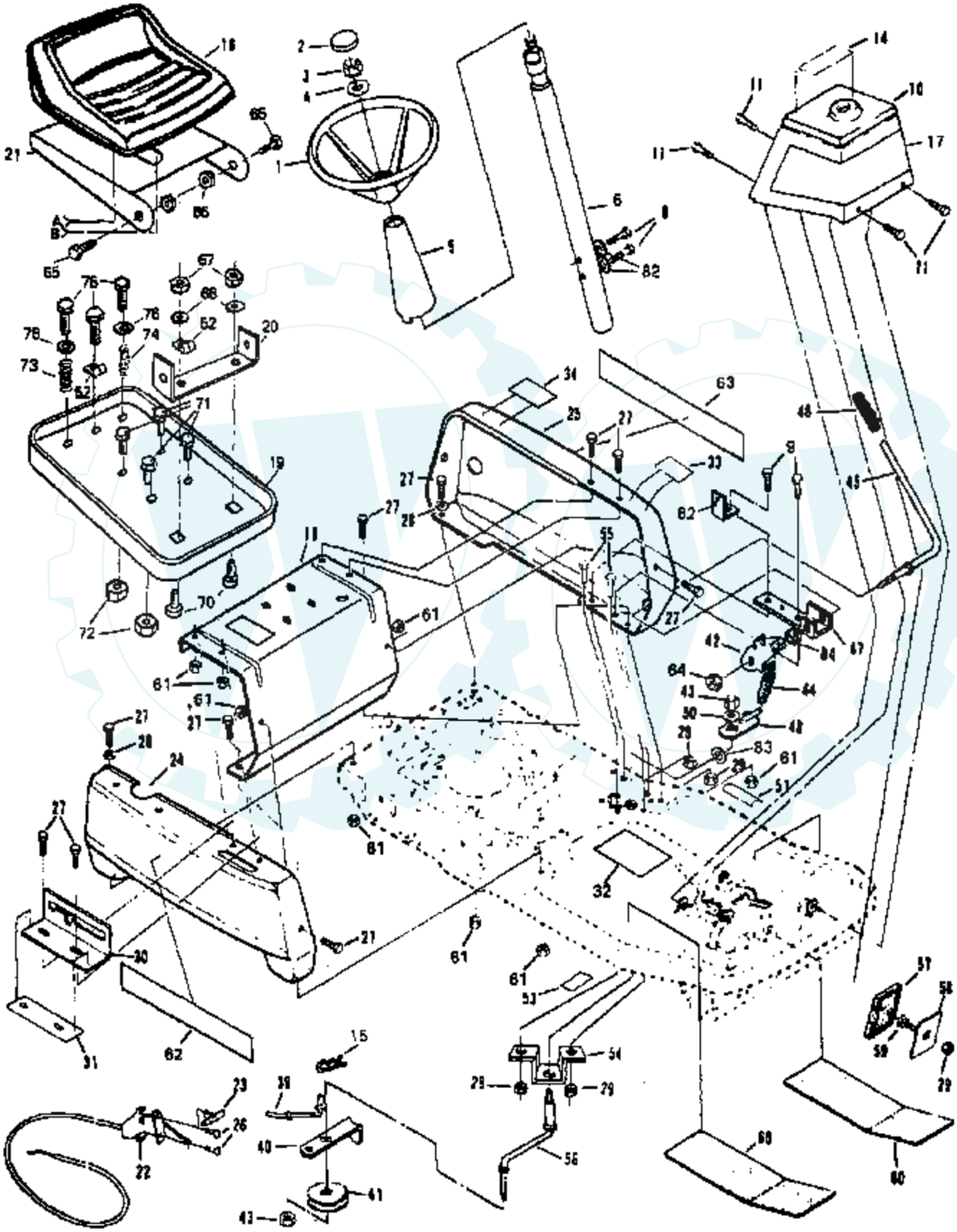

Der Ersatzteilspezialist im Internet.

www.ersatzteil-service.de

Ref #	Part Number	Qty	Description
1	74564		NLA
2	1114J		INSERT CAP LT
3	73360800		NUT
4	19171616		WASHER
5	120048X		NLA
6	110098X		NLA
8	74780412		SUB= 74780414
9	72140508		BOLT
10	10047X012		
11	17490508		SCREW LT
14	75122		NLA
14	80405		DECAL - OPERATING INSTRUCTIONS
15	4921H		SPRING.RETAINER
16	121076X		SUB= 140119
17	108601X		NLA
18	110981X388		NLA
19	110963X		NLA
20	105513X		SUB= 140551
21	121069X		SUB= 155925
22	110973X		NLA
23	61159		KNOB
24	8034J388		PANEL RER
25	8033J388		PANEL - SIDE
26	17760412		SCREW LT
27	98000131		NLA
28	19111816		SUB= 52915
29	73680500		SUB= 73690500
30	74706		SHIFTER GATE T
31	74705		DECAL SHIFT
31	108630X		NLA
32			REFER TO IMAGE
32			REFER TO IMAGE
33	74561		NLA
33	8046X		DECAL - BLADE
34	74512		DECAL - ENGINE
34	8037X		DECAL, ENGINE
39	120393X		BRAKE ROD RER
40	6278J		BELT KEEPER T
41	6109J		IDLER PULLEY T
42	110954X		NLA
43	73680600		SUB= 73690600
44	120484X		SPRING
45	74538		LEVER.CLUTCH.BLAD
46	71246		NLA
47	110953X		HANDLE RER
48	75339		CONTROL ARM ASSY
50	19131407		SUB= 55611
51	74559		DECAL
51	80455		DECAL
52	2751J		CLIP LINE FUEL
53	376J		DECAL
54	74542		IDLER SUPPORT BKT
55	74760512		BOLT
56	6077J		IDLER ARM
57	67365		FOOT PAD LT
58	67189		NLA
59	72140506		BOLT
60	72384		NLA

Der Ersatzteilspezialist im Internet.

www.ersatzteil-service.de

Ref #	Part Number	Qty	Description
61	73510500		NUT
62	108600X		DECAL - FENDER
63	108599X		DECAL - FENDER
64	73930600		LOCKNUT
65	105529X		SUB= 139888
66	73680500		SUB= 73690500
67	73680600		SUB= 73690600
68	19131210		WASHER
70	72110606		BOLT
71	98000131		NLA
72	73510500		NUT
73	121067X		SPRING T
74	121068X		SPRING T
75	17490612		SCREW
76	19131614		WASHER
82	10040400		LOCKWASHER
83	67359		SUB= 19133808
84	73951000		"NUT,KEPS"
	101539X		SHEET INSTR LT
	120124X		OWNER'S MANUAL (FRENCH)
	101572X		SHEET-INSTRUCTION (FRENCH)

Der Ersatzteilspezialist im Internet.

www.ersatzteil-service.de

REAR ENGINE RIDING LAWN MOWER--MODEL NUMBER RER80AR AND RER80AT
TRANSMISSION MODEL NUMBER 719A

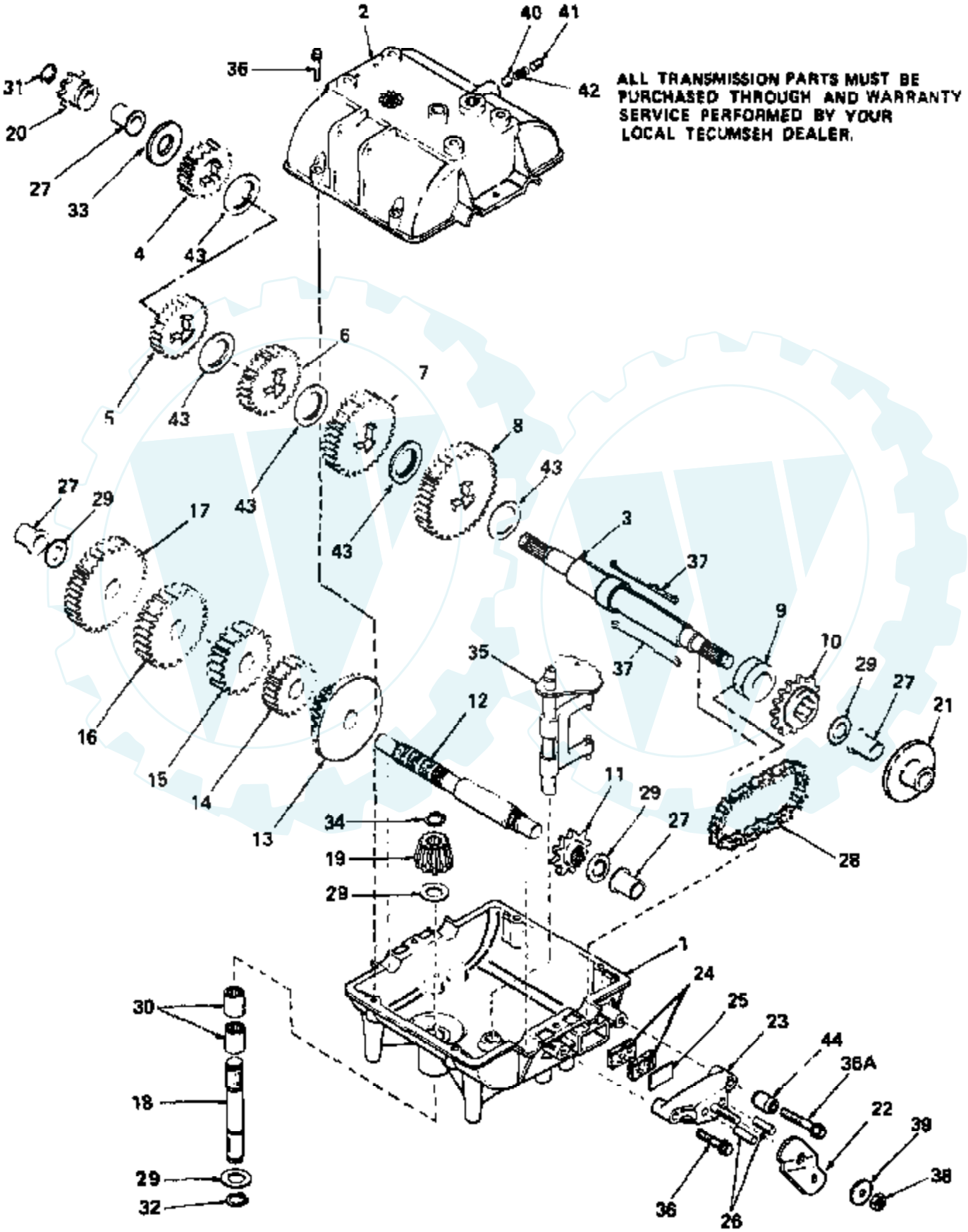

Der Ersatzteilspezialist im Internet.

www.ersatzteil-service.de

Ref #	Part Number	Qty	Description
	794213		
1	770061		
2	772070		COVER, TRANSMISSION
3	776161		
4	778121A		GEAR, SPUR
5	778122		
6	778123		
7	778124		
8	778125		GEAR, SPUR, 35 TEETH
9	784266		COLLAR, SHIFT
10	786060		
11	786061		
12	776134		
13	448109		
14	778126		
15	778127		
16	778128		
17	778129		
18	776135		SHAFT, INPUT
19	778113		
20	786047		
21	790003		DISK, BRAKE
22	790004		LEVER, BRAKE
23	790005		
24	790006		PAD BRAKE
25	790007		PLATE BRAKE PAD
26	786026		PIN DOWEL
27	780105		
28	786062		
29	780072		WASHER THRUST
30	780106		
31	792072		
32	792035		RING, RETAINER
33	780109		WASHER, THRUST
34	788040		RETAINING RING
35	784267		
36	792073		SCREW, 1/4-20 X 1-1/4
36A	792085		SCREW FLNG HEX 1/4-20 X 2-1/4
37	792089A		KEY (4 REQUIRED)
38	792075		LOCKNUT 5/16-24
39	792076		WASHER, FLAT
40	792077		BALL STEEL, 5/16" DIA.
41	792078		SCREW, 3/8-16 X 3/8"
42	792079		SPRING
43	780108		WASHER THRUST
44	786067		SPACER

Der Ersatzteilspezialist im Internet.

www.ersatzteil-service.de

REAR ENGINE RIDING LAWN MOWER--MODEL NUMBER RER80AT AND RER80AR

WHEEL GROUP

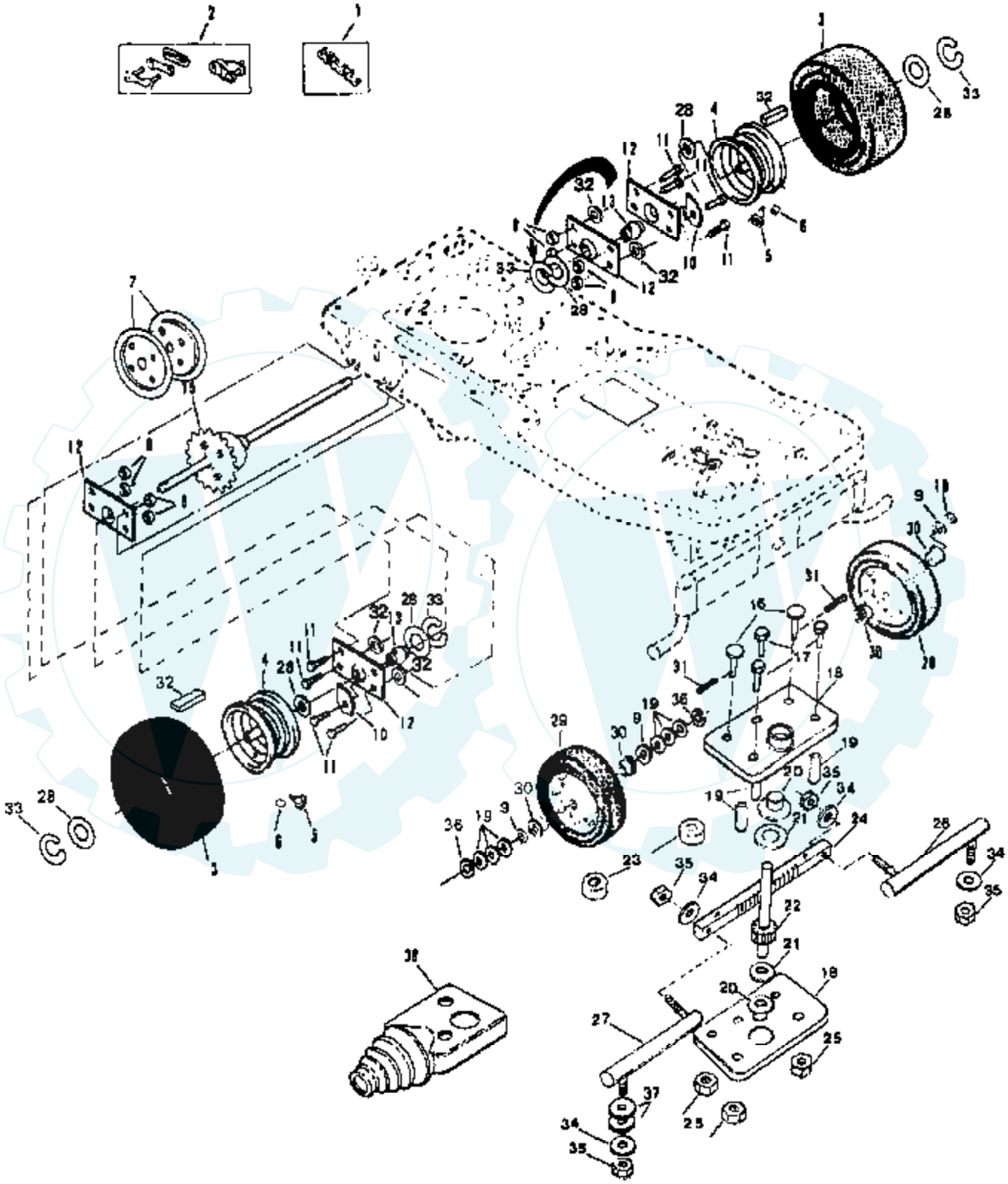

Der Ersatzteilspezialist im Internet.

www.ersatzteil-service.de

Ref #	Part Number	Qty	Description
1	72818		CHAIN#41(82PITCHE
2	60474		NLA
3	70302		SUB= 123410X
	79568		TUBE
4	70301		RIM
5	65139		VALVE STEM LT
6	59192		VALVE CAP
7	120125X		NLA
8	73510500		NUT
9	19211612		WASHER.21/32X1
10	67703		NLA
11	74760516		SUB= 77394
12	72382		"CUP, BEARING"
13	100520K		"LT, BEARING"
15	110957X		DIFFERENTIAL R
16	110996X		RIVET - DRILLED
17	74780420		BOLT
18	110982X		NLA
19	110980X		SPACER RER
20	120183X		NYLON BEARING
21	101930X		WASHER YTV
22	110966X		SHAFT RER
23	110983X		NLA
24	120049X		NLA
25	73680400		SUB= 73690400
26	120395X		TIE ROD RER
27	120396X		ROD.TIE.RH.REEN
28	1925016		SUB= 121749X
29	102754X		NLA
30	64906		BEARING
31	76020412		COTTER PIN
32	2703J		SUB= 123583X
33	12000001		E-RING LT
34	10090400		SUB= 10040400
35	73610400		NUT
36	12000002		SUB= 2225J
37	19091610		NLA
38	120128X		NLA

Der Ersatzteilspezialist im Internet.